MAPA SYTUACYJNO-WYSOKOŚCIOWA
DO CELÓW PROJEKTOWYCH
SKALA 1:500
ARKUSZ NR 1 (2)

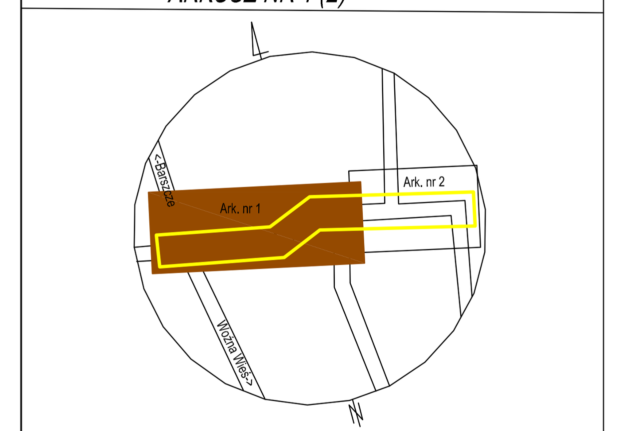

SZKIC ORIENTACJI

Nr KERG:		GK.6642.363.2022
Nr roboty wykonawcy:		60/2022
Nazwa miejscowości:		DREŃSTWO
Jednostka ewidencyjna:	Identyfikator:	200103_2
	Nazwa:	Bargłów Kościelny
Obręb ewidencyjny	Identyfikator:	0007
	Nazwa:	DREŃSTWO
Układ współrzędnych:	Prostokąt. płaskich:	2000/24
	Wysokościowy:	PL-EVRF2007-NH
Matryce mapy zasadniczej:		8.206.10.09.3.2; (4.1; 4.3; 4.2)
Oznaczenie granic obszaru opracowania		
Oznaczenie i informacje o służebnościach gruntowych mających wpływ na zagospodarowanie gruntów zlokalizowanych w granicach projektowanej inwestycji:		Nie stwierdzono
Oznaczenie i symbol konturu użytku gruntowego, który nie jest ujawniony w bazie danych ewidencji gruntów i budynków:		

Niniejszą mapę sytuacyjno - wysokościową opracował:
geodeta Marek Kacprzyk
nr uprawnień 21873

GEODETA
Upr. Zaw. Nr 21873
Marek Kacprzyk

Mapa aktualna na dzień: 2022-03-24
Data opracowania mapy: 2022-03-25

Geo-MarKa
Usługi Geodezyjne Marek Kacprzyk
Uprawnienia zawodowe nr 21873
16-400 Suwałki, ul. Sikorskiego 2/6
tel. 603 974 900, geo-marka@o2.pl
NIP 8442155198, REGON 200762040

PRZEBUDOWA DROGI GMINNEJ NR 135508B W MIEJSCOWOŚCI DREŃSTWO

PROJEKT STAŁEJ ORGANIZACJI RUCHU
SKALA 1:500, ARKUSZ I

Województwo: podlaskie
Powiat: augustowski
Jednostka ewidencyjna: Dreństwo
Obręb ewidencyjny: Bargłów Kościelny

L E G E N D A :

- zakres opracowania
- granice i numery działek istniejących
- istniejąca krawędź jezdni
- istniejąca sieć energetyczna kablowa
- istn. sieć energetyczna napowietrzna
- istn. sieć telekomunikacyjna napowietrzna
- istniejące przepusty pod zjazdami indywidualnymi
- proj. rury osłonowe dwudzielne Arot PS
- projektowana oś jezdni
- proj. krawędź jezdni bitumicznej
- proj. krawędź poboczy z kruszywa
- projektowana nawierzchnia jezdni z mieszanki mineralno-bitumicznej
- projektowana nawierzchnia poboczy z mieszanki kruszywa łamanego 30%
- projektowane spadki poprzeczne naw. bitumicznej
- drzewa przeznaczone do wycinki
- projektowane przepusty PP lub PEHD fi 400

OPRACOWANIA: TYTUŁ	PRZEBUDOWA DROGI GMINNEJ NR 135508B W MIEJSCOWOŚCI DREŃSTWO od drogi powiatowej nr 1212B do drogi nr 81
NAZWA RYSUNKU:	PROJEKT STAŁEJ ORGANIZACJI RUCHU
LOKALIZACJA OBIEKTU:	miejscowość: Dreństwo; gmina: Bargłów Kościelny; powiat: augustowski.
PROJEKTANT: BR. DROGOWEJ	mgr inż. MARCIN SIEŃKOWSKI nr upr. PDL/BD/0010/11 — PODPIS:
SKALA: 1:500	NR RYS. 1.1 — DATA: Kwiecień 2022 r.